管理番号 **2040**

車両チェックシート

入庫日 2024年 2月5日

確認者 鵜澤

車両情報

年式	通称車名	型式	形状	走行距離
平成 令和 1/11 年	ロールーフ・ハイルーフ 日野 17700ライト	2PG-SH1EDGG ~~102514~~ 車体番号 SH1EDG-102514	トレーラーヘッド	365,232 km

車検	エンジン型式	リターダ/排気	シフト	馬力	ターボ	エアサス
年 月 / 抹消	E13C	4気	セミAT 700ミッド	12,910 cc ps	有 無	(シングル 2 4) 無 リア 総輪

上物情報

メーカー								載せ替え
特別ゾーン HMV-13-B	木床	鉄	アルミ	ステンレス	システムF	キーストン	ジョルダー	ラッシング	その他( )	有 無

雨漏れ	波板凹み	内寸(外寸)	アオリ寸	最大積載量(車両総重量)
有 無	有 無	長さ(548)幅(249)高さ(373) F.1,673 x R.1,548 x of 634		11,500 (18,840)kg

車両状態

下サビ OK 小 中 大 特大 仕上済	記録簿 有 無	リサイクル預託	車両痴疲表現表
エンジン 良 / 不良 不具合箇所【 】	燃料タンク【材質/容量/鍵】 アルミ 390ℓ 鍵		エアタれ 4ヵ所、ブレーカ、ブタ蓋、ドアトブレ
ミッション 良 / 不良 不具合箇所【 】			左ヘッドライトリフレクター小ガタ、サイドランプ球切れ。
オイル 良 / 漏れ / にじみ			右サイドマニカバーミラーヒーター破、丸ミラー根本雪11。
エアコン 良 / 不良 不具合箇所【 】			ダクトカバーサーキュラーオイルにじみ中。
タイヤ 良 / 不良			ベルトテンショナーカーリ固渋。
スペア 有 / 無 スペアタイヤサイズ/ 11R22.5 ミシュラン AL			フォーン不鳴。
マーカー 良 / 不良 片 色片側 / 個 LED			

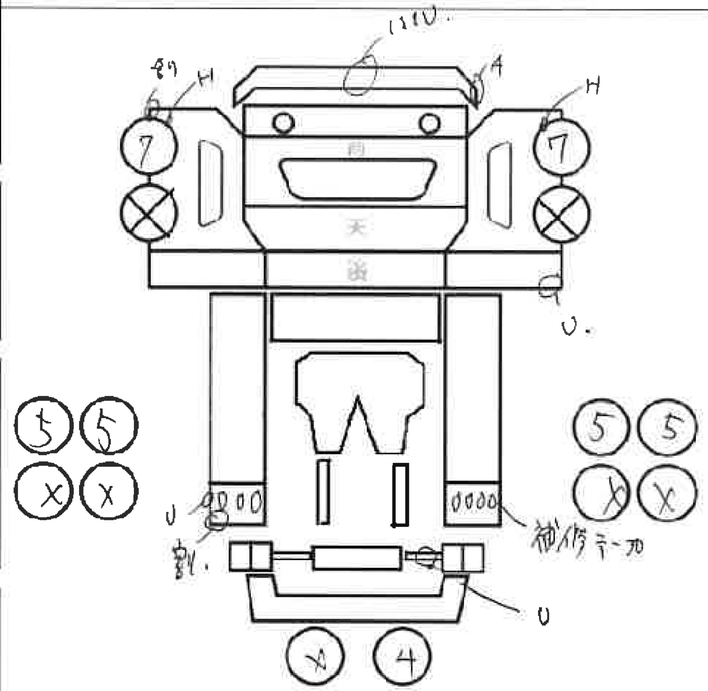

室内汚れ	OK 小 中 大 特大 シート穴		
ETC	付 / 2.0 / 無 状態【 良 不良 未検 】		
バックモニター	付 / 無 状態【 良 不良 不調 】		
デジタコ	付 / 無 チャート紙 / デジタル / SDカード		
架装物	良 / 不良	型式	

鍵				
エンジン	3 本	ドア 本	燃料 本	
ロックバー	本	アドブルー 本	道具箱 本	タイヤサイズ 11R22.5 149/146 スタッドAL

別紙	有 無	車体番号の同一性	□	目算おおよその修理費用 円